vtech®

Manuel d'utilisation

SWITCH&GO MD

KRYL, LE SUPER GORILLE

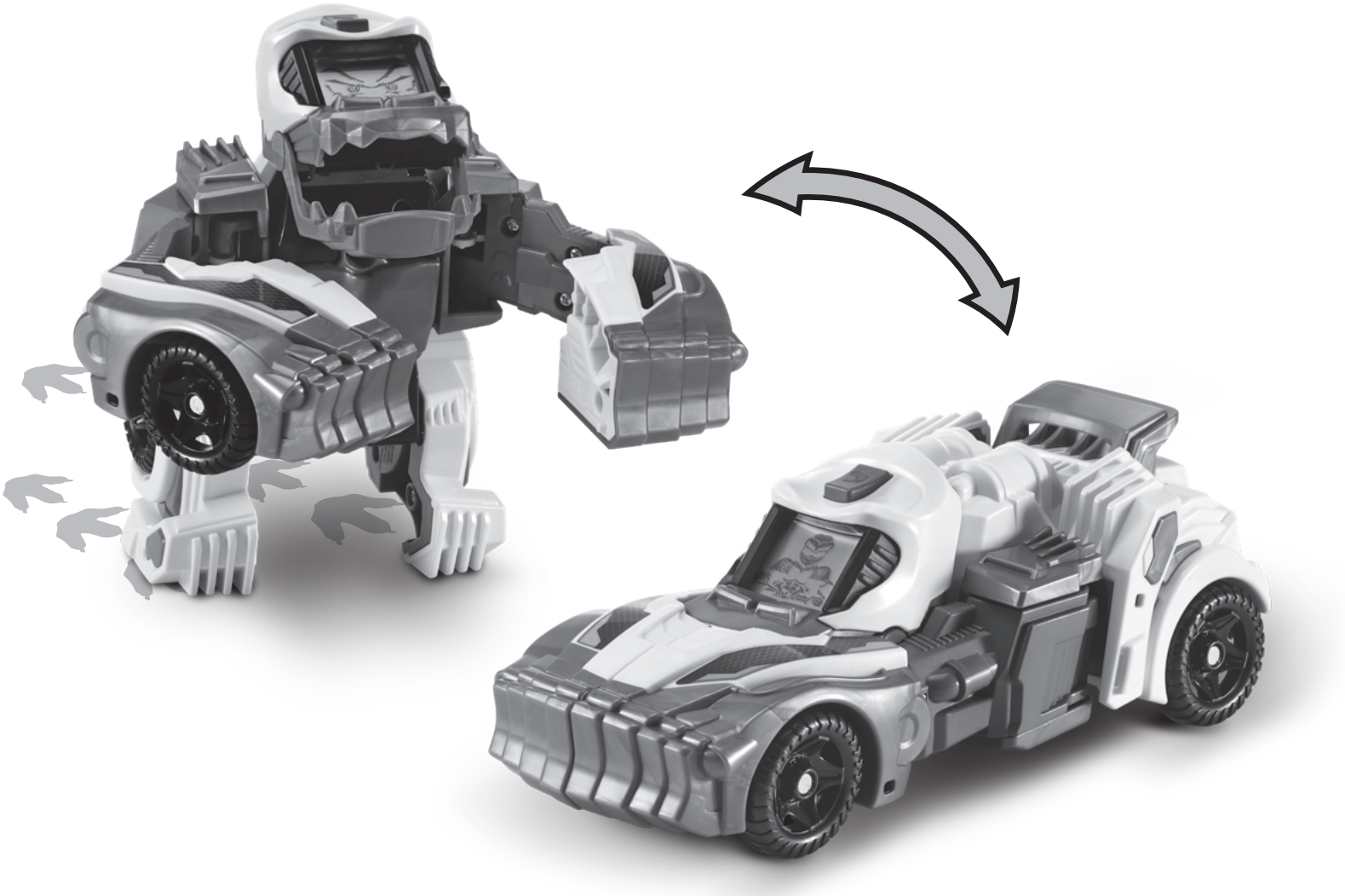

INTRODUCTION

Vous venez d'acquérir **Kryl, le super gorille** de **VTech**MD. Félicitations! Ce gorille se transforme rapidement en un super véhicule! L'écran LCD donne vie au gorille et affiche un pilote en mode Véhicule. Kryl est encore plus impressionnant : il se frappe la poitrine et émet des sons réalistes!

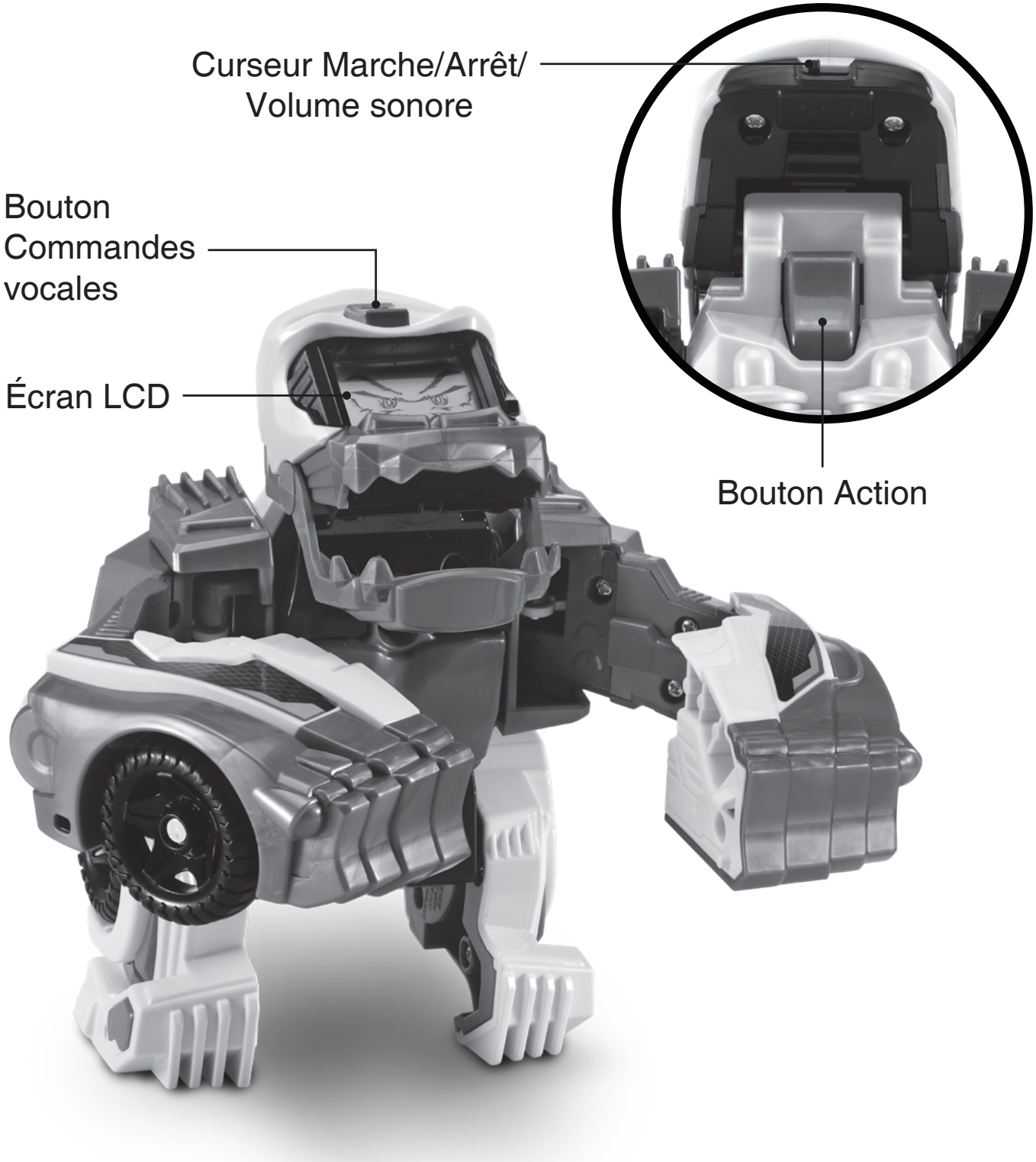

CONTENU DE LA BOÎTE

- **Kryl, le super gorille** de **VTech**MD
- Un guide de démarrage rapide

ATTENTION :

Pour la sécurité de votre enfant, débarrassez-vous de tous les produits d'emballage tels que rubans adhésifs, feuilles de plastique, attaches, étiquettes, cordons et vis d'emballage. Ils ne font pas partie du jouet.

Il est conseillé de sauvegarder ce manuel d'utilisation car il comporte des informations importantes.

WARNING:

All packing materials such as tape, plastic sheets, packaging locks, removable tags, cable ties, cords and packaging screws are not part of this toy, and should be discarded for your child's safety.

NOTE: Please save this Instruction Manual as it contains important information.

ALIMENTATION

Installation des piles

1. Avant d'insérer les piles, s'assurer que le jouet est éteint.
2. Ouvrir le compartiment à piles situé sous le jouet à l'aide d'un tournevis.
3. Si des piles usagées sont présentes dans le jouet, retirer ces piles en tirant sur l'une des extrémités.
4. Insérer 2 piles LR03/AAA en respectant le schéma qui se trouve dans le compartiment à piles. Pour de meilleures performances, il est recommandé d'utiliser des piles alcalines ou des piles rechargeables Ni-MH pleinement rechargées.
5. Refermer soigneusement le couvercle du compartiment et s'assurer que la vis est bien serrée.

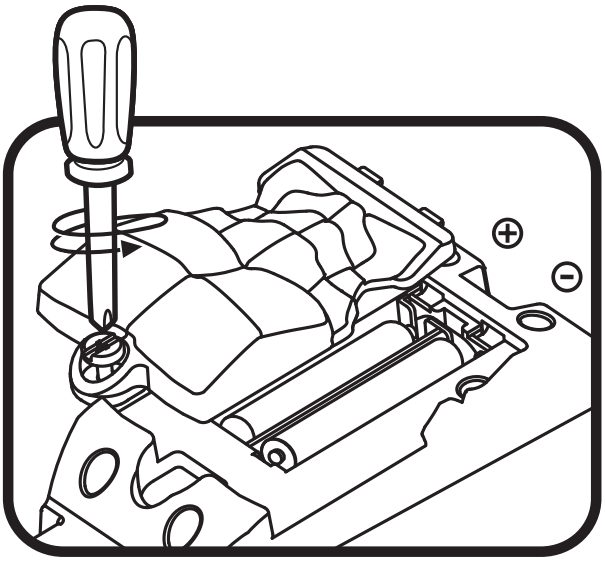

ATTENTION :

Les piles ou accumulateurs doivent être installés par un adulte.

Tenir les piles ou accumulateurs hors de portée des enfants.

WARNING:

Adult assembly required for battery installation.

Keep batteries out of reach of children.

NOTE : si le jouet s'éteint pendant l'utilisation, remplacer les piles par des piles neuves.

NOTE: If the unit powers down during play, please install a new set of batteries.

IMPORTANT : INFORMATIONS CONCERNANT LES PILES

Les piles fournies avec le produit permettent de tester le jouet en magasin mais ne sont pas des piles longue durée.

- Mettre en place les piles ou les accumulateurs en respectant les polarités + et –.
- Ne pas mélanger des piles ou des accumulateurs neufs avec des usagés.
- Ne pas mélanger différents types de piles : alcalines, zinc-carbone et rechargeables.
- Seules des piles du type recommandé doivent être utilisées.
- Ne pas mettre les bornes d'une pile ou d'un accumulateur en court-circuit (en reliant directement le + et le –).
- Retirer les piles ou les accumulateurs en cas de non-utilisation prolongée.
- Enlever les piles ou les accumulateurs usagés du jouet.
- Ne les jeter ni au feu ni dans la nature.

PILES RECHARGEABLES

- Enlever, lorsque c'est possible, les accumulateurs du jouet pour les recharger.
- Les accumulateurs ne doivent être chargés que sous la surveillance d'un adulte.
- Ne pas tenter de recharger des piles non rechargeables.

IMPORTANT: BATTERY INFORMATION

- Insert batteries with the correct polarity (+ and -).
- Do not mix old and new batteries.
- Do not mix alkaline, standard (carbon-zinc) or rechargeable batteries.
- Only batteries of the same or equivalent type as recommended are to be used.
- Do not short-circuit the supply terminals.
- Remove batteries during long periods of non-use.
- Remove exhausted batteries from the toy.
- Dispose of batteries safely. Do not dispose of batteries in fire.

RECHARGEABLE BATTERIES:

- Remove rechargeable batteries (if removable) from the toy before charging.
- Rechargeable batteries are only to be charged under adult supervision.
- Do not charge non-rechargeable batteries.

FONCTIONNALITÉS

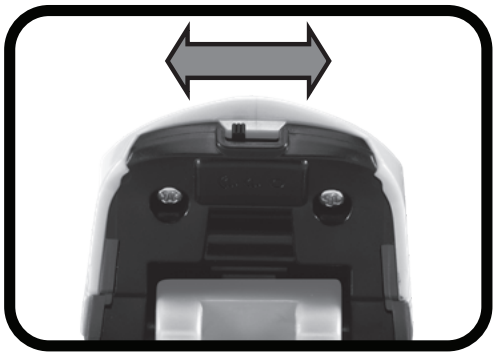

1. Curseur Marche/Arrêt/Volume sonore

Déplacer le **curseur Marche/Arrêt/Volume sonore** sur la position **Volume faible** 🔈 ou **Volume fort** 🔊. Pour éteindre l'appareil, déplacer le curseur sur la position **Arrêt** ○.

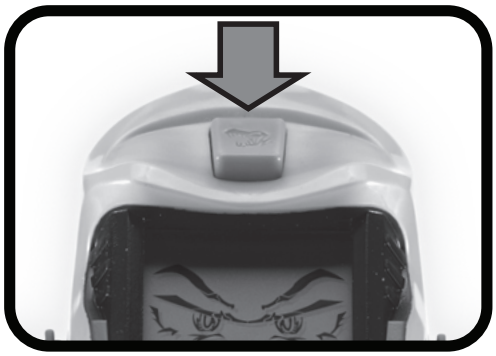

2. Bouton Commandes vocales

Appuyer sur le **bouton Commandes vocales** pour activer des sons et des phrases amusantes.

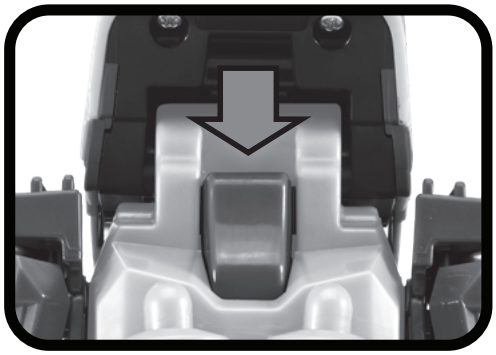

3. Bouton Action

Appuyer sur le **bouton Action** pour voir Kryl frapper sur sa poitrine.

4. Écran LCD

Des animations apparaissent sur l'**écran LCD** en fonction du mode choisi (pilote en mode Véhicule, visage de gorille en mode Gorille).

5. Arrêt automatique

Afin de préserver la durée de vie des piles, le jouet s'éteindra automatiquement après 20 secondes d'inactivité. Pour rallumer le jouet, appuyer sur le **bouton Commandes vocales** ou transformer le jouet vers l'autre mode. Le jouet s'éteint aussi automatiquement lorsque les piles deviennent faibles.

TRANSFORMATION

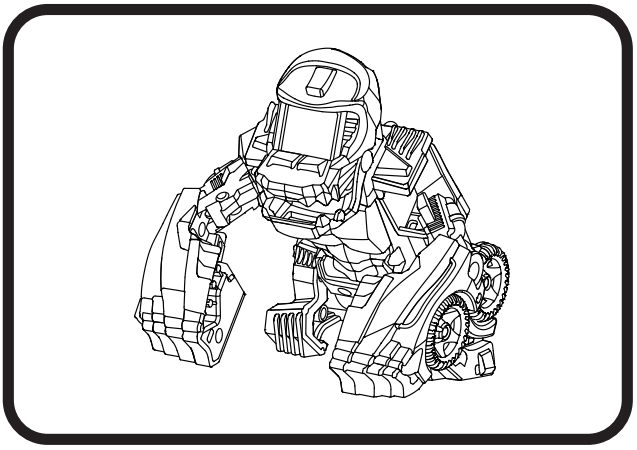

1. Mode Gorille.

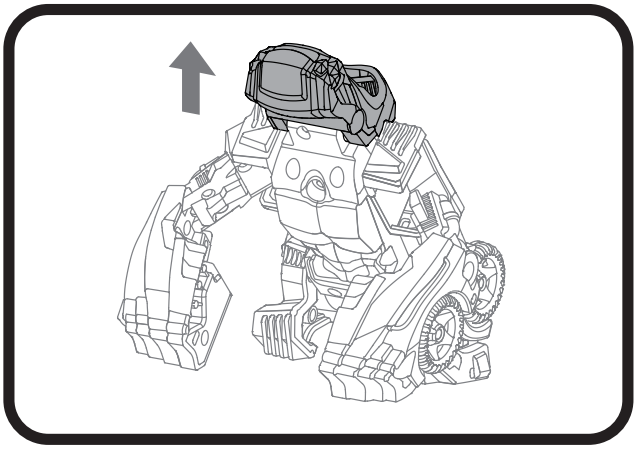

2. Remonte la tête du gorille.

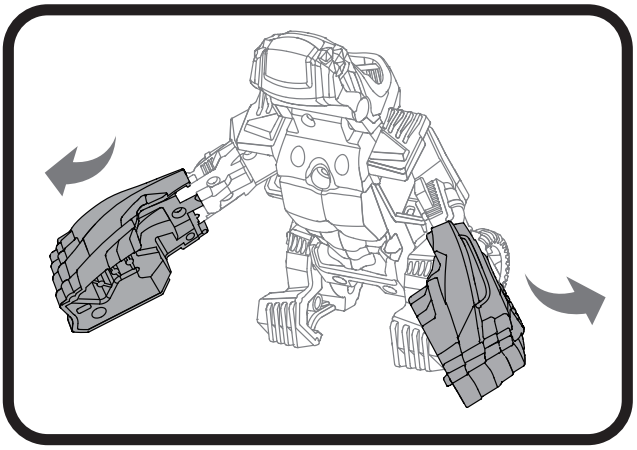

3. Redresse les bras.

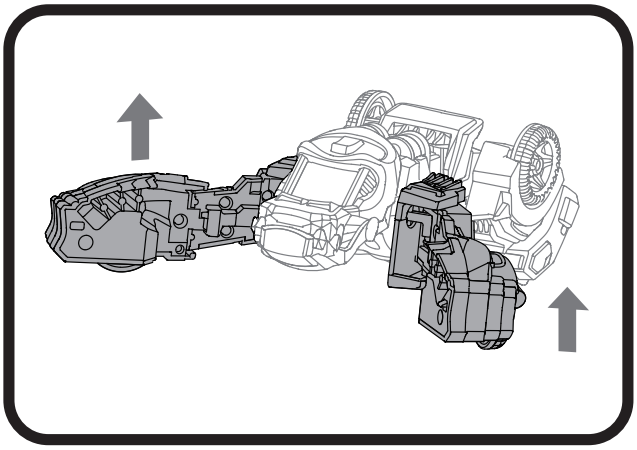

4. Relève les bras.

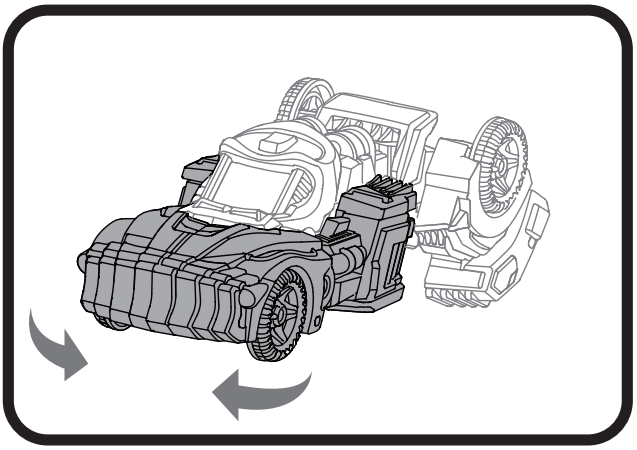

5. Rassemble les deux bras.

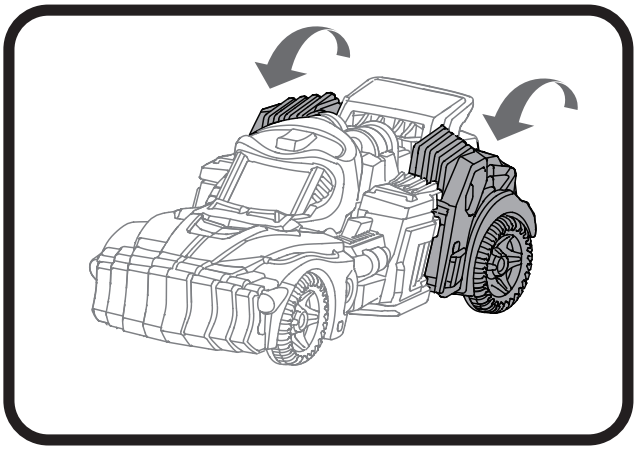

6. Fais pivoter les pieds du gorille vers le haut. Le jouet est maintenant en mode Véhicule.

Note : pour transformer le véhicule en gorille, suivre les étapes dans le sens contraire.

ENTRETIEN

1. Pour nettoyer le jouet, utiliser un linge légèrement humide. Ne pas utiliser de produits solvants ou abrasifs.
2. Éviter toute exposition prolongée du jouet au soleil ou à toute autre source de chaleur.
3. Retirer les piles lorsque le jouet n'est pas utilisé pendant une longue période.
4. Ce jouet est fabriqué avec des matériaux résistants. Néanmoins, lui éviter les chocs contre des surfaces dures et ne pas l'exposer à la moisissure et à l'eau.

ASSISTANCE

Si le jouet cesse de fonctionner ou ne s'allume plus, essayez les étapes suivantes :

1. Éteindre l'appareil.
2. Enlever les piles pour éteindre la source d'alimentation.
3. Laisser le jouet quelques minutes puis réinsérer les piles.
4. Rallumer l'appareil. Le jouet devrait fonctionner à nouveau.
5. Si le jouet ne fonctionne toujours pas, remplacer les piles par des neuves.

SERVICE CONSOMMATEURS

Besoin d'aide sur nos produits ?

Pour la France, la Belgique et la Suisse francophones :

www.vtech-jouets.com, rubrique Assistance

Pour le Canada : www.vtechkids.ca/fr, rubrique Soutien à la clientèle

Vous souhaitez consulter notre politique de garantie ?

Pour la France, la Belgique et la Suisse francophones :

www.vtech-jouets.com, rubrique Garantie

Pour le Canada : www.vtechkids.ca/fr, rubrique Politiques

Venez découvrir tous nos produits sur notre site Internet :

www.vtechkids.ca/fr

TM & © 2021 VTech Holdings Limited.
Tous droits réservés.
IM-551300-005
Version:0